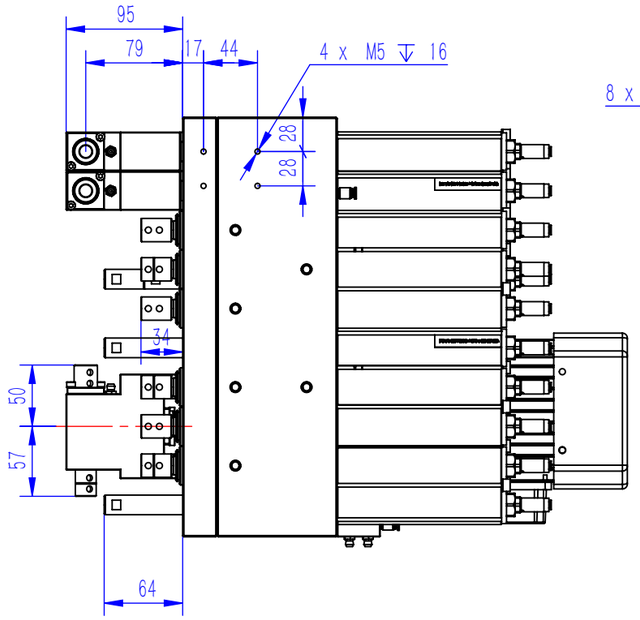

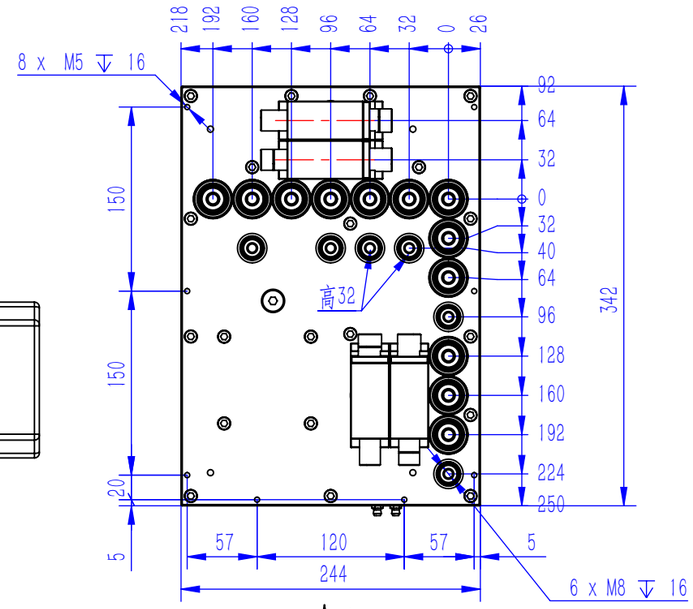

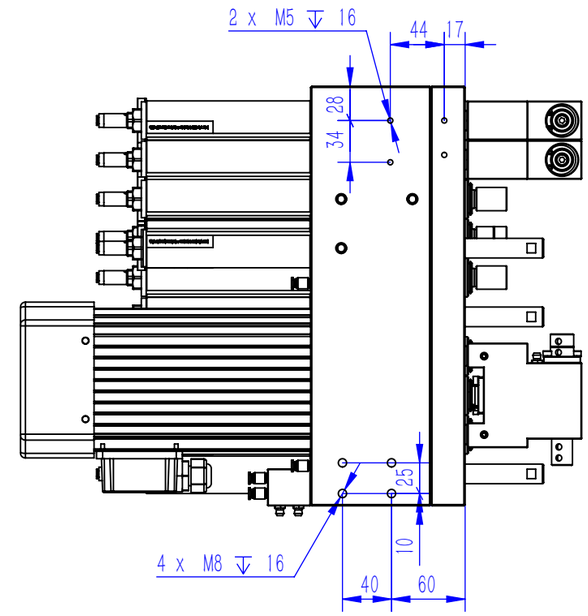

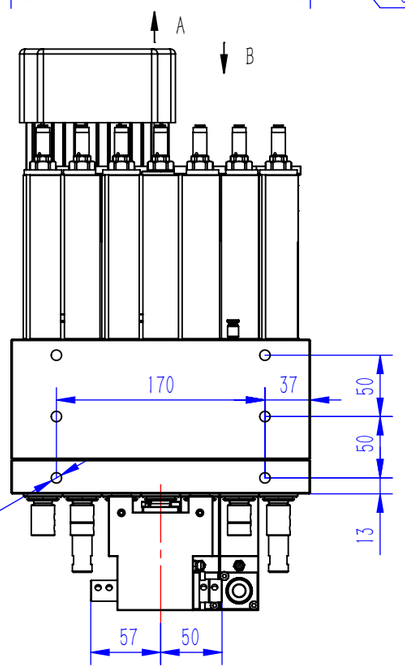

视图 A

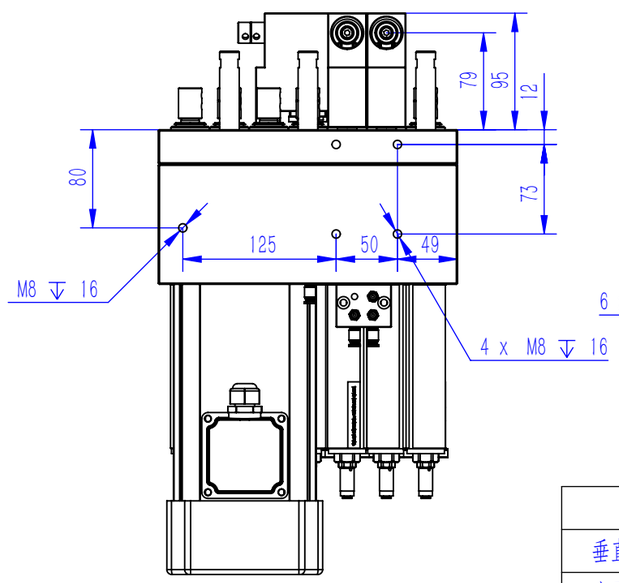

视图 B

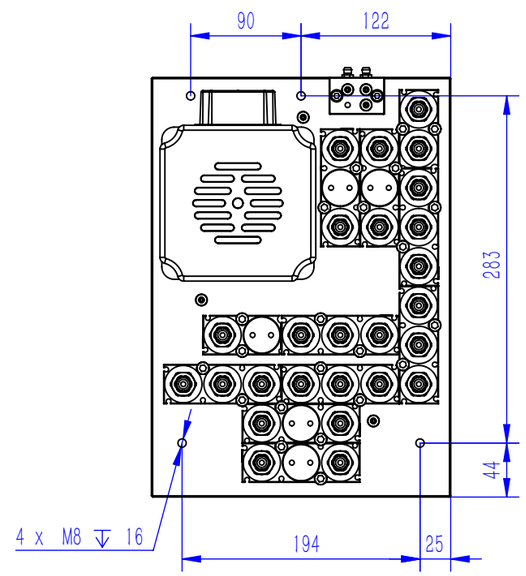

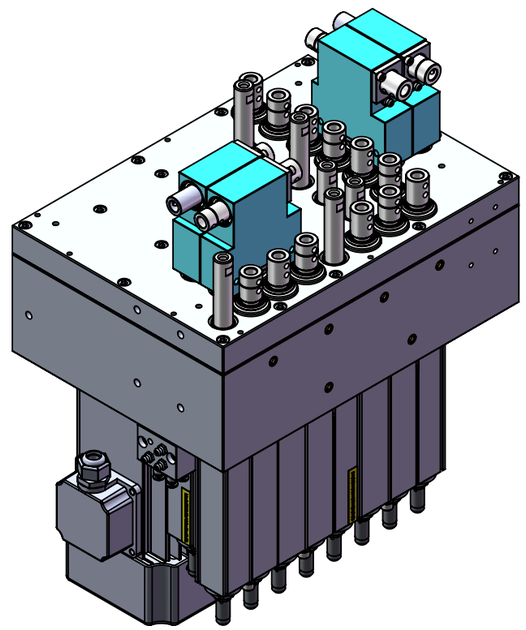

动力头参数		电机参数	
垂直轴转速	4500rmp	电机额定功率	3HP 2.2KW
水平轴转速	4500rmp	电机额定电压	220/380V
气缸行程	68mm	电机额定频率	50/60Hz
气缸推力	0.65-0.8Mpa	电机额定转速	2800/3400rmp
齿轮润滑	每80个工作小时注入适量润滑脂（每轴0.3g）		
润滑脂型号	克鲁勃ISOFLEX TOPAS L 32 N		
钻头把柄直径	∅10mm	安装深度	20mm

注：电机接线请接正转，切勿反转，带刻线轴为反转，无刻线轴为正转。
请正确安装钻头。

标记	处数	分区	更改文件号	签名	年 月 日
设计			标准化		
校核			工艺		
主管设计			审核		
			批准		

阶 段 标 记	重量	比例
		1:5
共 1 张 第 1 张	版本 V01	

江苏翰琪电机股份有限公司

HQP-V12H4F6R-A

PZ39H10A

替代

零 件 代 号

借(通)用件登记

描图

描校

旧底图总号

底图总号

签字

日期