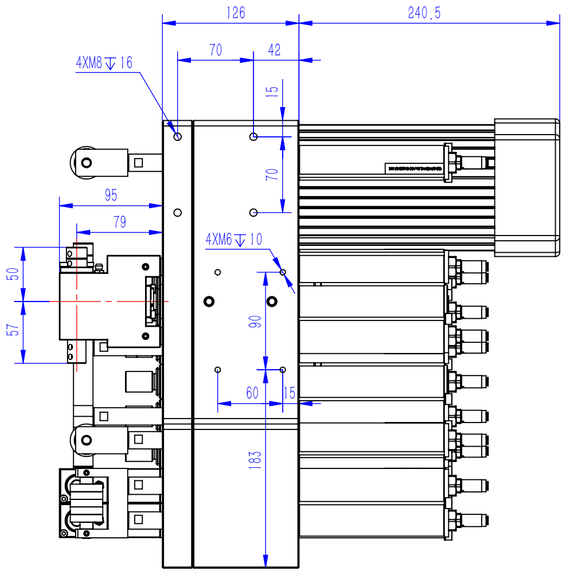

视图 A

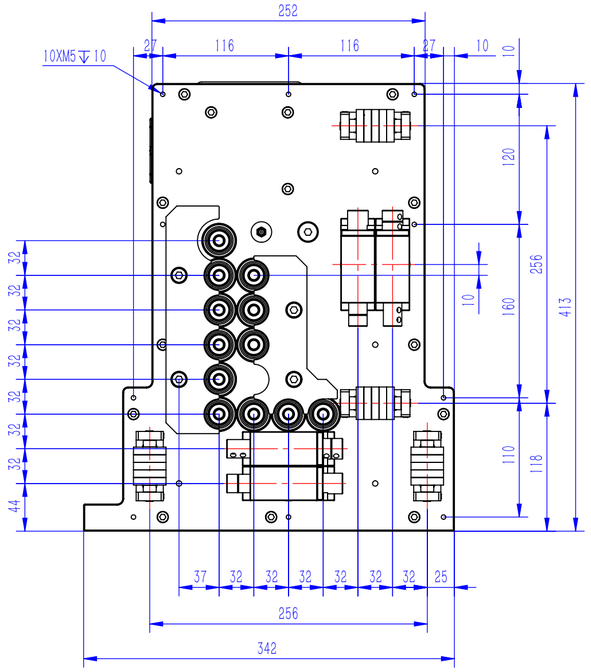

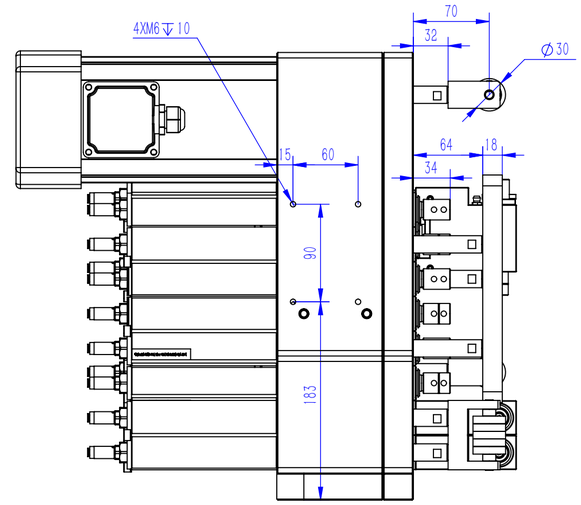

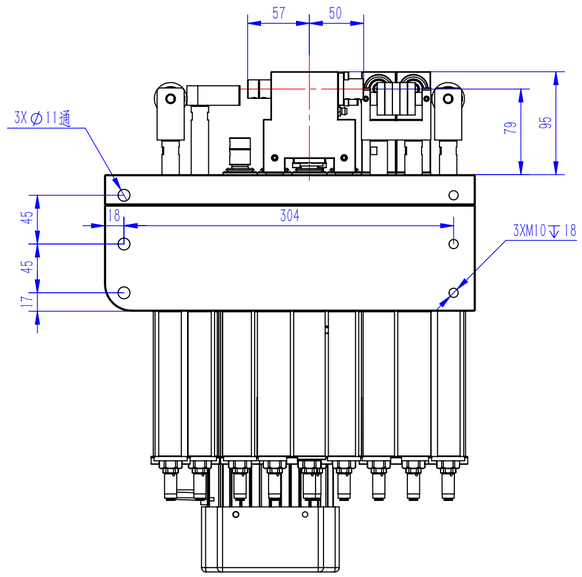

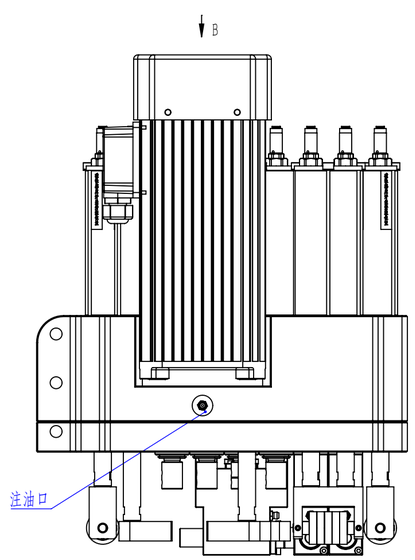

视图 B

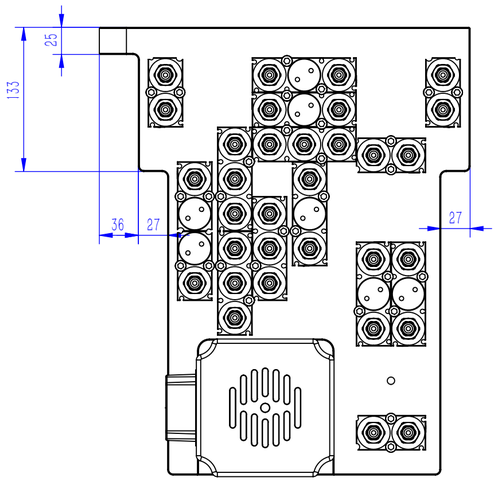

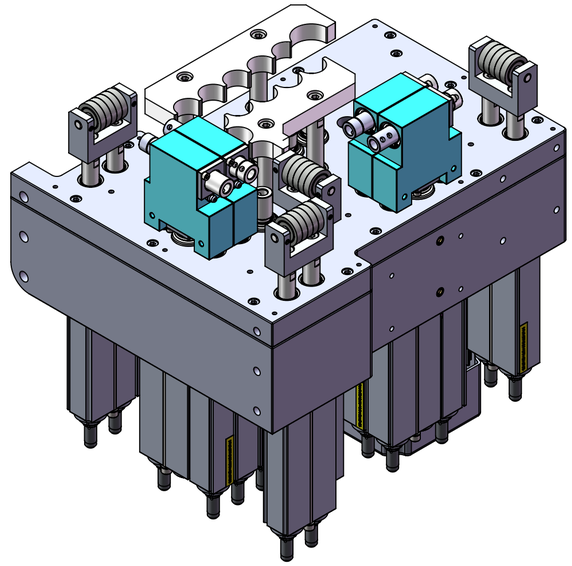

动力头参数		电机参数	
垂直轴转速	4500rpm	电机额定功率	3HP 2.2KW
水平轴转速	4500rpm	电机额定电压	220/380V
气缸行程	压板压轮68mm,钻杆60mm	电机额定频率	50/60Hz
气缸推力	0.65-0.8Mpa	电机额定转速	2800/3400rpm
齿轮润滑	每80个工作小时注入适量润滑脂（每轴0.3g）		
润滑脂型号	克鲁勃ISOFLEX TOPAS L 32 N		
钻头把柄直径	∅10mm	安装深度	20mm

注：电机接线请接正转，切勿反转，带刻线轴为反转，无刻线轴为正转。请正确安装钻头。

标记	处数	分区	更改文件号	签名	年月日	阶段标记	重量	比例	江苏翰琪电机股份有限公司
设计			标准化					1:4	HQP-V12H4Y2G4-B
校核			工艺						PZ12H10A
主管设计			审核			共1张 第1张	版本 V01		替代 DZX-7301
			批准						

零件代号

借(通)用件登记

描图

描校

旧底图总号

底图总号

签字

日期